ΣΥΝΔΕΣΜΟΛΟΓΙΑ ΔΙΚΛΕΙΔΟΣ ΑΣΦΑΛΕΙΑΣ

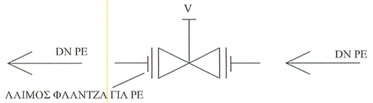

ΓΙΑ	DN 100	V100
ΓΙΑ	DN 125	V125
ΓΙΑ	DN 150	V150
ΓΙΑ	DN 200	V200
ΓΙΑ	DN 250	V250
ΓΙΑ	DN 300	V300

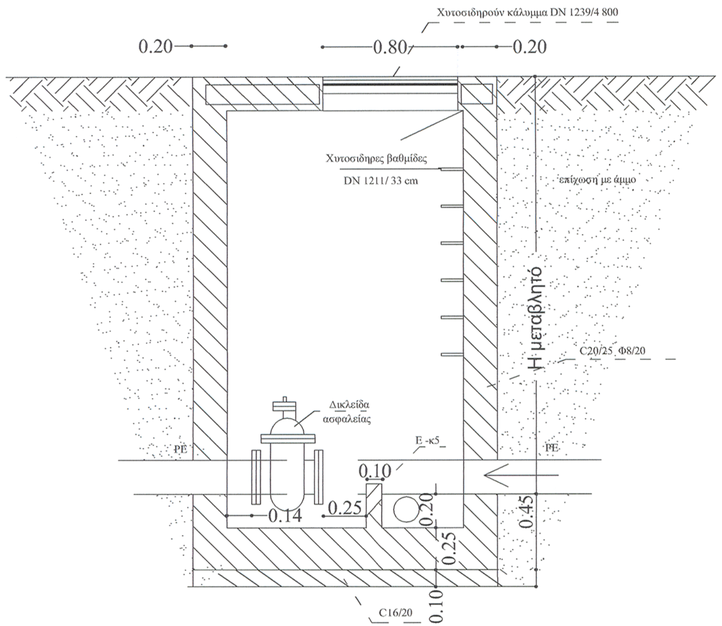

ΤΟΜΗ Α-Α

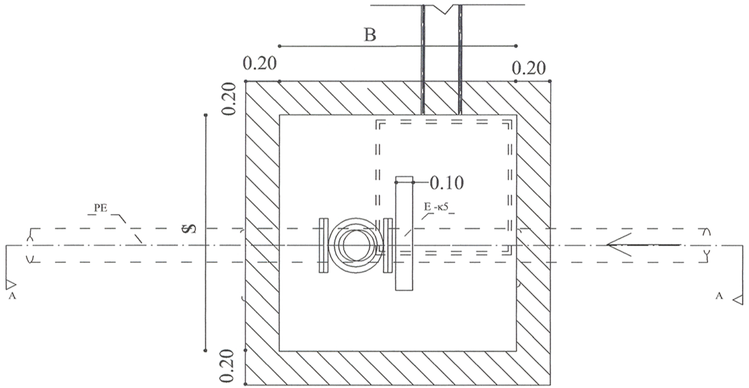

ΚΑΤΟΨΗ

	S(m)	B(m)
ΔΙΑΣΤΑΣΕΙΣ ΦΡΕΑΤΙΟΥ	1,40	1,40

ΕΛΛΗΝΙΚΗ ΔΗΜΟΚΡΑΤΙΑ
ΠΕΡΙΦΕΡΕΙΑ ΚΕΝΤΡΙΚΗΣ ΜΑΚΕΔΟΝΙΑΣ
ΔΗΜΟΣ ΝΙΓΡΙΤΑΣ

ΕΚΣΥΓΧΡΟΝΙΣΜΟΣ ΔΙΚΤΥΩΝ ΥΔΡΕΥΣΗΣ Δ.Δ. ΝΙΓΡΙΤΑΣ - Δ.Δ. ΤΕΡΠΝΗΣ
ΚΑΙ ΕΞΥΓΙΑΝΤΙΚΩΝ ΕΡΓΩΝ Δ.Δ. ΦΛΑΜΠΟΥΡΟΥ

ΕΚΣΥΓΧΡΟΝΙΣΜΟΣ ΔΙΚΤΥΩΝ ΥΔΡΕΥΣΗΣ Δ.Δ. ΝΙΓΡΙΤΑΣ (ΤΟΜΕΑΣ C)

ΘΕΜΑ ΣΧΕΔΙΟΥ:
ΤΥΠΙΚΟ ΦΡΕΑΤΙΟ 1.40 Χ 1.40
ΚΑΤΟΨΗ - ΤΟΜΗ

ΚΛΙΜΑΚΑ: 1/20 ΑΡ. ΣΧΕΔΙΟΥ: 7

ΜΕΛΕΤΗΤΗΣ:
Β. ΜΑΛΙΩΚΑΣ & ΣΥΝΕΡΓΑΤΕΣ Ε.Π.Ε.
Σ. ΝΑΙΔΟΣ ΚΑΙ ΣΥΝΕΡΓΑΤΕΣ ΣΥΜΒΟΥΛΟΙ ΜΗΧΑΝΙΚΟΙ Ε.Ε.
ΠΑΝΤΕΛΗΣ ΑΘΑΝΑΣΙΟΣ

Κ/ΓΙΑ Β. ΜΑΛΙΩΚΑΣ & ΣΥΝ. ΕΠΕ - Σ. ΝΑΪΔΟΣ ΚΑΙ ΣΥΜΒΟΥΛΟΙ ΜΗΧΑΝΙΚΟΙ Ε.Ε.-ΠΑΝΤΕΛΗΣ ΑΘΑΝΑΣΙΟΣ
ΕΚΣΥΓΧΡΟΝΙΣΜΟΣ ΔΙΚΤΥΩΝ ΥΔΡΕΥΣΗΣ ΕΞΥΓΙΑΝΤΙΚΩΝ ΔΗΜΟΥ ΝΙΓΡΙΤΑΣ
Γ. ΠΑΠΑΝΔΡΕΟΥ 18 - 548 45 ΘΕΣ/ΝΙΚΗ
ΑΦΜ: 99917421 - ΔΟΥ: Η' ΘΕΣ/ΝΙΚΗΣ

ΝΟΕΜΒΡΙΟΣ 2005		ΗΜΕΡΟΜΗΝΙΑ	ΥΠΟΓΡΑΦΗ
ΓΙΑ ΤΗΝ ΥΠΗΡΕΣΙΑ	Ο ΕΠΙΒΛΕΠΩΝ ΤΗΣ ΜΕΛΕΤΗΣ	Η Λ Ε Γ Χ Θ Η 14 - 8 - 2006	ΚΥΦΕΡΛΗΣ Α. ΑΝΑΣΤΑΣΙΟΣ ΠΟΛΙΤΙΚΟΣ ΜΗΧΑΝΙΚΟΣ
	Ο ΠΡΟΪΣΤΑΜΕΝΟΣ	ΘΕΩΡΗΘΗΚΕ	Ακριβές αντίγραφο εκ της υπογραφείσας πλήρους σειράς